Écrit par Thomas Caruso , Nicolas Genevaz & Clément Blouin

ÉLU SPECTACLE MAGIQUE DE L'ANNÉE 2026

PAR LA FÉDÉRATION FRANÇAISE DE MAGIE

CLÉMENT BLOUIN
MAGICIEN

« C'EST PAS UN MÉTIER... »

FÉDÉRATION FRANÇAISE DE MAGIE

FICHE TECHNIQUE

Clément Blouin - Magicien c'est pas un métier

Mise à jour - Septembre 2026

IMPORTANT

Merci de bien lire la fiche technique dans **son intégralité**.

Le spectacle peut-être adapté au lieu de représentation et à vos moyens techniques.

Merci de nous informer dès que possible de votre capacité à respecter cette fiche technique et de votre adaptation au plan de feu, en page 15, pour que nous puissions trouver, si besoin, des solutions.

Ce document fait partie intégrante du contrat. Il doit être **retourné**, **approuvé** et **signé** par l'organisateur qui prouve l'engagement à respecter tous les termes et à n'y apporter aucune modification sans l'accord écrit du directeur technique et/ou de la production.

Ce document comprend 16 pages.

CONTACT

Technique :
Simon ARBO
+33 6 99 80 70 03
simonarbo2@gmail.com

Production / Artiste
Clément Blouin
clement.blouin@gmail.com

SOMMAIRE

Accueil de l'équipe technique et artistique..... 03
Technique liée au spectacle..... 05
Encodage des tableaux lumières..... 07
Plan de feu..... 15
Signature de l'organisateur..... 16

1 - ACCUEIL DES ÉQUIPES TECHNIQUES ET ARTISTIQUES.

A - L'ÉQUIPE

L'équipe déployée pour la représentation du spectacle est composée de :
- 1 comédien ;
- 1 régisseur.

B - LE TRANSFERT

En cas de déplacement, hors route, le transfert des artistes et des régisseurs sera pris en charge de la gare ou de l'aéroport jusqu'au lieu du spectacle et de l'hôtel par **l'organisateur de l'événement.**

C - LES LOGES ET CATERING

Les loges devront avoir un **accès direct** à la scène, par le fond ou les côtés (cour et/ou jardin) et devront être **chauffées** en hiver et bien **éclairées** à l'arrivée des comédiens *(voir l'heure sur la feuille de route)*.

Les loges devront être équipées au minimum :
- 1 miroir avec éclairage ;
- 1 espace toilette / lavabo avec **2 serviettes** ;
- 1 table et 1 fer à repasser ;
- 1 petit catering de bienvenue + bouteilles d'eau ;
- Un minimum de 2 chaises et de prises électriques.
- 1 bouteille de coca 33cl en plastique (coca normal, pas de coca-zéro ou cherry).

D - REPAS

Pour chaque jour de représentation, merci de prévoir un repas (entrée / plat / dessert) pour l'artiste et le régisseur, le soir du spectacle.

E - HÉBERGEMENT

Merci de prévoir un hôtel (minimum 3 étoiles) avec deux chambres séparées, lit double et petit-déjeuner pour l'artiste et le régisseur, avec une certaine proximité de la gare ou de l'aéroport.

F - LA SALLE

La salle devra présenter toutes les **normes légales de sécurité** (nombre de spectateurs admis, etc.) **chauffée** en hiver dès l'heure d'arrivée des régisseurs *(voir l'heure sur la feuille de route)*.

G - L'ORGANISATEUR

L'organisateur de l'événement préviendra dès que possible :
- de l'heure d'ouverture de la salle au public ;
- des coordonnées de l'équipe d'accueil (salle, régisseurs, administration, etc.) ;
- des restrictions spécifiques.

H - MERCHANDISING

Aucun produit ne faisant référence à la pièce de théâtre ou à l'artiste ne pourra être fabriqué et vendu sans l'accord écrit de la production.

I - CAPTATION

Le principe général est que **toute captation** avec enregistrement (son et/ou image) est interdite. **Aucun appareil enregistreur** ne devra être utilisé par l'organisateur sans l'autorisation de la production.

J - SÉCURITÉ

- L'accès à la scène, aux abords de celle-ci, ainsi qu'à toutes les parties techniques sera réglementé ;
- Dans le cas où un plan de prévention local apporterait des contraintes pour l'équipe de production, merci de nous en informer au moins **30 jours** avant la date de représentation.

2 - TECHNIQUE LIÉE AU SPECTACLE.

A - GÉNÉRALITÉS

- Simon assurera la régie son et lumière pendant la représentation du spectacle.
- Votre régisseur / régisseuse devra connaître parfaitement les consoles, les systèmes et logiciels.
- Merci **d'encoder tous les tableaux lumières** avant l'arrivée de l'équipe technique.
- Merci de prévoir un service de **pointage**, **d'encodage** et de **balance son**.
- Merci de prévoir une **régie compacte**, **accessible** avec une **visibilité totale** sur la scène. Les consoles son et lumière seront l'une à côté de l'autre.
- Merci de prévoir la présence du personnel (son et lumière) lors des balances sons, de l'encodage lumière et de la représentation en cas de problèmes techniques.
- Merci de prévoir un système de sonorisation professionnel adapté à votre salle de spectacle, avec un sub adapté à la jauge pour un spectacle de type « one man ».

B - LA SCÈNE

- La scène doit être **propre**, et **stable**.
- La scène doit avoir un **accès direct** aux coulisses (à cour) pendant la représentation.
- La scène doit contenir un minimum de **2 rues**, dans un **pendrillonage à l'italienne**.
- Des escaliers sont à prévoir (à cour et à jardin), pour accéder à la salle.
- La scène, l'éclairage et le son devront être **montés** et **câblés** avant l'arrivée de l'équipe technique.
- Les éclairages seront **montés**, **gélatinés** et **patchés** avant l'arrivée de l'équipe technique.
- La scène doit être équipée d'un **rideau qui se ferme** pendant la représentation.

C - MATÉRIEL MIS A DISPOSITION PAR L'ORGANISATEUR

Pour permettre la bonne représentation du spectacle, merci de prévoir :

- 1 table type restaurant.
- 1 table (non fragile) ou flight case.
- 1 mange debout (à mettre en coulisse à cour).
- 1 paravent noir (si scène trop grande, pour cacher le mange debout).
- 2 chaises non pliables (avec dossier en dur).
- 1 poubelle à pédale.
- 1 verre de pinte (type bière) sans écriture.
- 1 congélateur **fonctionnel** à l'arrivée de l'artiste, **dans la salle de spectacle**.
- 1 lampe pour les coulisses au niveau du mange debout.

D - MATÉRIEL APPORTÉ PAR LA PRODUCTION

- 1 DPA et son émetteur/récepteur HF *Shure*. ***Prévoir un branchement au plateau.***
- 1 Macbook pour l'utilisation de QLAB. ***Prévoir un câble mini-jack 3.5mm, allant de l'ordinateur à la console.***

E - SON

La salle sera équipée d'un système son adapté.
Une console numérique ou analogique sera nécessaire, avec un minimum :
- de 4 entrées ;
- de 2 sorties.

Prévoir des retours sur scène.
En cas de location, nous préconisons une console numérique type Midas M32.

F - LUMIÈRE

Merci de préparer l'ensemble des tableaux lumières pour notre arrivée. Nous ferons des retouches si nécessaire.

Merci de prévoir indépendamment, sur Submaster :

- Le contrôle de la salle.
- Le contrôle des barres LED avec option flash (type sunlight).

Vous trouverez ci-après les différents tableaux lumières.

En cas de location, nous préconisons une console de type EOS Ion XE ou Element 2.

G - VIDÉO

Une vidéo est projetée pendant l'entrée du public.
Une deuxième vidéo est projetée en début de spectacle.

Il est donc nécessaire de prévoir :

- 1 vidéo projecteur et son écran.
- 1 rideau de fond de scène pour cacher l'écran pendant la représentation.
- 1 shutter au vidéo projecteur pour faire un écran noir pendant la représentation.
- 1 câble HDMI directement branché à l'ordinateur du régisseur.

Pour les salles de plus de **400 places**, merci de prévoir un retour vidéo pour le public avec un **technicien vidéo** qui pourra suivre Clément dans ses déplacements sur scène.

3 - ENCODAGE DES TABLEAUX LUMIÈRE

Tableau 1 : Intro 1

Projecteurs : Flammes blanches.
Temps : 3 secondes.

Tableau 2 : Intro 2

Projecteurs : Tableau précédent + spots blancs.
Temps : 3 secondes.

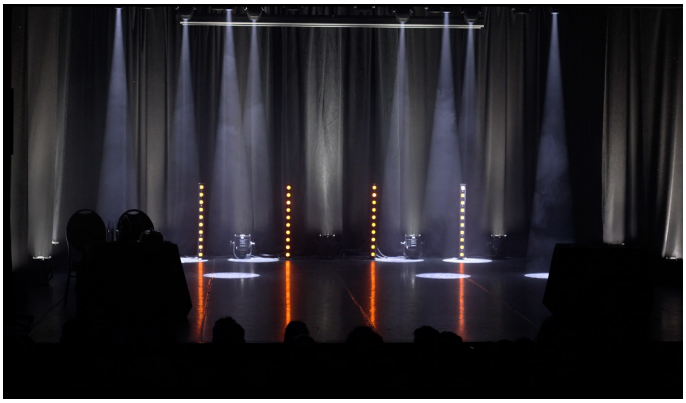

Tableau 3 : Intro 3

Projecteurs : Tableau précédent + sunlight.
Temps : 3 secondes.

Tableau 4 : Intro 4

Projecteurs : Tableau précédent + contres bleus.
Temps : 3 secondes.

Tableau 5 : Intro 5

Projecteurs : Tableau précédent + chasers.
Temps : 3 secondes.

Tableau 6 : Noir

Projecteurs : -
Temps : 0 seconde.

Découvrir
l'intro en vidéo

INTRO CLÉMENT BLOUIN

Tableau 7 : Entrée Clément

Projecteurs : Face G + contres ambrés + sunlight + spots + chasers.
Temps : 0 seconde.

Tableau 8 : Téléphone

Projecteurs : Face G + contres ambrés + sunlight.
Temps : 0 seconde.

Tableau 9 : Simon

Projecteurs : Face G + contres bleus + sunlight.
Temps : 3 secondes.

Tableau 10 : Noir

Projecteurs : -
Temps : 0 seconde.

Tableau 11 : Psycho

Projecteurs : Découpe centrale.
Temps : 0 seconde.

Tableau 12 : Mentos

Projecteurs : Face G + contres bleus + sunlight.
Temps : 2 secondes.

Tableau 13 : Jammy

Projecteurs : Découpe centrale.
Temps : 0.5 seconde.

Tableau 14 : Gaz

Projecteurs : Face G + contres bleus + sunlight.
Temps : 0.5 seconde.

Tableau 15 : Champagne

Projecteurs : Douche sur table à jardin.
Si possible, prendre un automatique pour faire déplacer la fouche du centre scène jusqu'à la table en 2 secondes.
Temps : 2 secondes.

Tableau 16 : Coca

Projecteurs : Face G + contres bleus + sunlight.
Temps : 2 secondes.

Tableau 17 : Chloé

Projecteurs : Face G + contres ambrés + sunlight.
Temps : 3 secondes.

Tableau 18 : Cinéma

Projecteurs : Découpe centrale + contres rouges au centre scène.
Temps : 1 seconde.

Tableau 19 : Break 2

Projecteurs : Face G + contres ambrés + sunlight.
Temps : 0 seconde.

Tableau 20 : Film

Projecteurs : Découpe centrale.
Temps : 2 secondes.

Tableau 21 : Break 3

Projecteurs : Face G + contres ambrés + sunlight.
Temps : 0 seconde.

Tableau 22 : Iceberg

Projecteurs : Découpe centrale.
Temps : 2 secondes.

Tableau 23 : Noir

Projecteurs : -
Temps : 0 seconde.

Tableau 24 : Titanic

Projecteurs : Découpe centrale + contres bleus centre scène + chasers pour donner un effet **mer** et **vent**.
Temps : 3 secondes.

Tableau 25 : Break 4

Projecteurs : Face G + contres ambrés + sunlight.
Temps : 0 seconde.

Tableau 26 : Bougie

Projecteurs : Douche sur table à jardin + découpe à jardin.
Temps : 2 secondes.

Tableau 27 : Break 4

Projecteurs : Face G + contres ambrés + sunlight.
Temps : 0 seconde.

Tableau 28 : Madison

Projecteurs : Face G + contres raimbow + sunlight + chasers.
Temps : 0 seconde.

Tableau 29 : Club Med

Projecteurs : Face G + contres bleus et violets + sunlight.
Temps : 0 seconde.

Tableau 30 : Noir

Projecteurs : -
Temps : 3 secondes.

Tableau 31 : Animal

Projecteurs : Découpe sur coulisse à cour.
Temps : 0 seconde.

Tableau 32 : Menottes

Projecteurs : Face G + contres bleus et violets + sunlight.
Temps : 2 secondes.

Tableau 33 : Enfant

Projecteurs : Découpe centrale + contres bleus et violets en centre scène.
Temps : 3 secondes.

Tableau 34 : 5 euros

Projecteurs : Face G + contres bleus et violets + sunlight.
Temps : 0 seconde.

Tableau 35 : Dictateurs

Projecteurs : Face G + contres ambrés + sunlight.
Temps : 2 secondes.

Tableau 36 : Noir

Projecteurs : -
Temps : 3 secondes.

Tableau 37 : Comédy Club 2

Projecteurs : Contres blancs (effet strob)
Temps : 0 seconde.

Tableau 38 : Comédy Club 3

Projecteurs : Face G + contres ambrés + sunlight + spots + chasers.
Temps : 0 seconde.

Découvrir le tableau en vidéo

COMEDY CLUB

Tableau 39 : Kit-Kat

Projecteurs : Face G + contres ambrés + sunlight.
Temps : 0 seconde.

Tableau 40 : Noir

Projecteurs : -
Temps : 0 seconde.

Tableau 41 : Saluts

Projecteurs : Face G + contres ambrés + sunlight + chasers.
Temps : 2 secondes.

Tableau 42 : Saluts 2

Projecteurs : Face G + contres ambrés + sunlight.
Temps : 0 seconde.

Tableau 43 : Noir

Projecteurs : -
Temps : 0 seconde.

Tableau 44 : Flûte

Projecteurs : Découpe centrale
Temps : 0.5 seconde.

Tableau 45 : Rideau + Noir

Projecteurs : Rideau se ferme sur Clément + Découpe centrale qui s'éteint.
Temps : 10 secondes.

4 - PLAN DE FEU

Nous pourrons vous proposer une adaptation en relation de votre parc de matériel. En revanche, rien ne sera accepté sans l'accord du régisseur ou de la production. Tout le système lumière devra être installé dès notre arrivée.

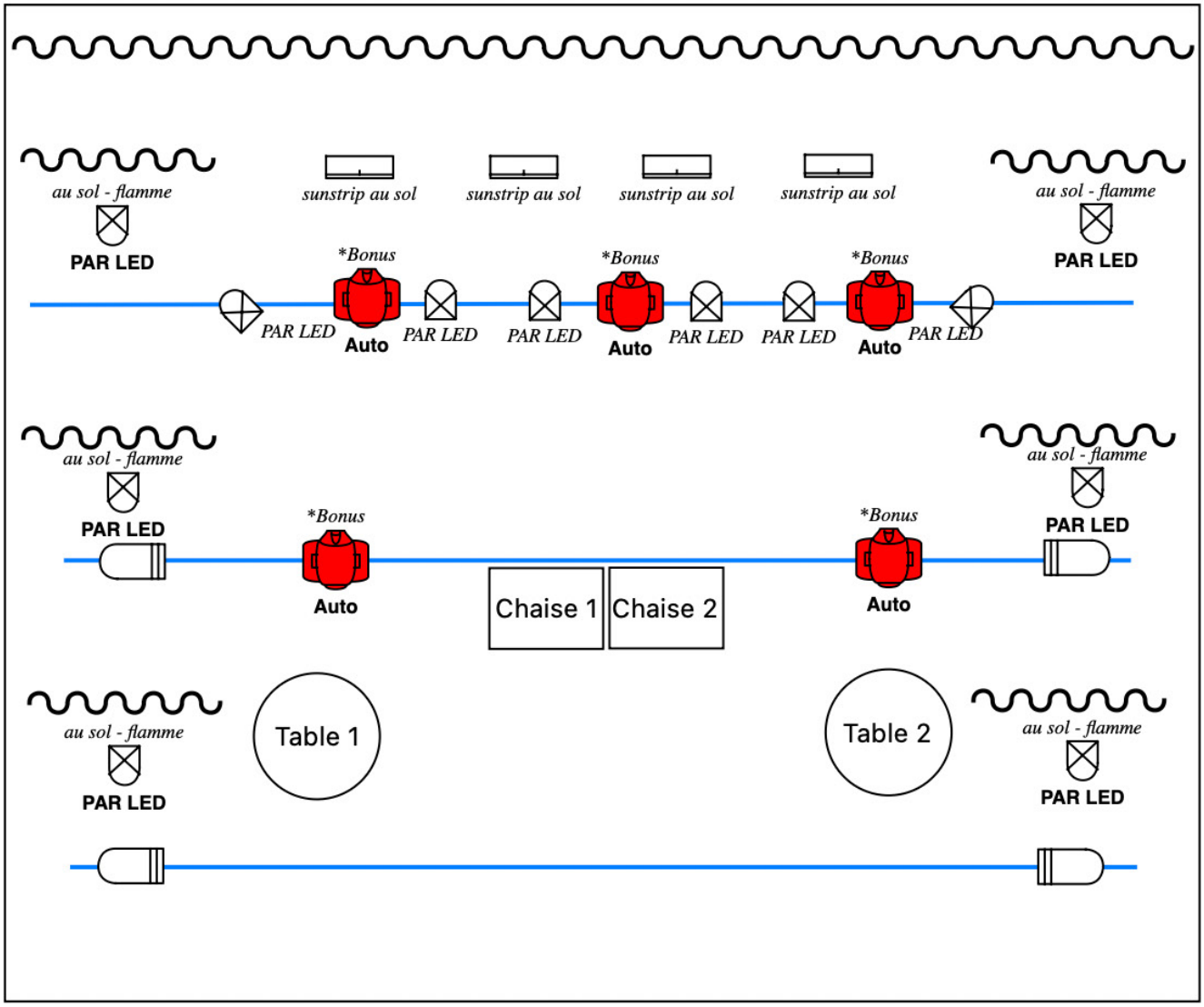

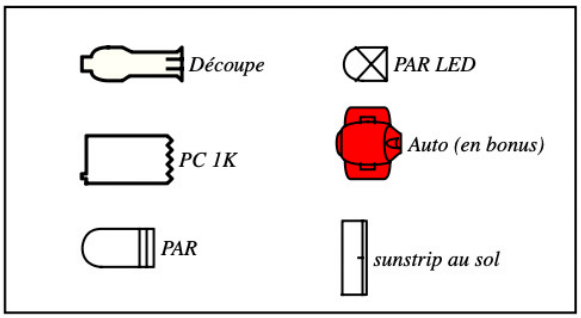

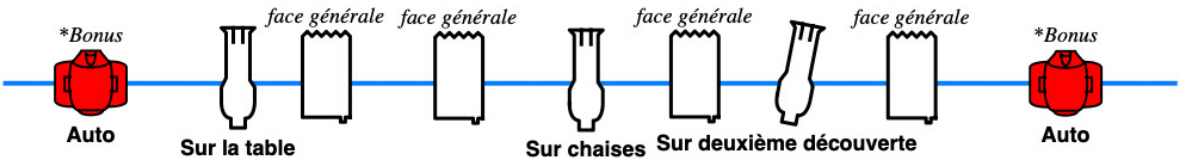

5 - SIGNATURE DE LA FICHE TECHNIQUE

Cette fiche technique fait partie intégrante du contrat. Nous vous remercions d'en avoir pris connaissance et nous vous demandons de nous la faire parvenir signé par l'équipe responsable de l'accueil technique du spectacle.

L'organisateur
(précédé de la date et de la mention :
lu et approuvé).

CONTACT

Technique :
Simon ARBO
+33 6 99 80 70 03
simonarbo2@gmail.com

Production / Artiste
Clément Blouin
clement.blouin@gmail.com